中文简体：原本

makita®

牧 田®

牧 田 牌
专业电动工具

使用说明书

充电式斜断机（滑动复合式）

DLS713

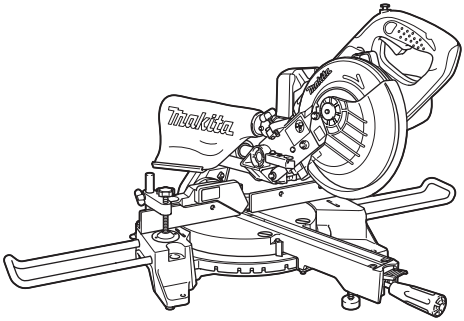

使用前请阅读。

规格

型号	DLS713
锯片直径	190 mm
锯片厚度	1.3 mm - 2.0 mm
孔（轴）直径	20 mm
最大斜接角度	左47°、右57°
最大斜切角度	左45°、右5°

最大切割能力（高 × 宽），锯片直径190 mm。

斜接角度	斜切角度		
	45°（左）	0°	5°（右）
0°	25 mm × 300 mm	52 mm × 300 mm	40 mm × 300 mm
	-----	* 60 mm × 265 mm（注1）	-----
45°（左右）	25 mm × 212 mm	52 mm × 212 mm	-----
	-----	* 60 mm × 185 mm（注2）	-----
57°（右）	-----	52 mm × 163 mm	-----
	-----	* 60 mm × 145 mm（注3）	-----

空载速度（/min）	2,200
尺寸（长 × 宽 × 高）	655 mm × 430 mm × 454 mm
净重	12.7 kg
额定电压	D.C. 18 V

（注）

* 标记表示使用了具有以下厚度的木衬片。

1：使用20 mm厚木衬片时

2：使用15 mm厚木衬片时

3：使用10 mm厚木衬片时

·生产者保留变更规格不另行通知之权利。

·规格和电池组可能因销往国家之不同而异。

·重量（带电池组）符合EPTA-Procedure 01/2003

符号

以下显示本工具使用的符号。在使用工具之前请务必理解其含义。

	阅读使用说明书。
	为了避免飞溅的碎片造成人身伤害，切割后请保持锯片头朝下，直至锯片完全停止。
	进行滑动切割时，请首先将刀架完全拉向自身并向下按压把手，然后将刀架推向导板导向板。
	请勿将手或手指靠近锯片。
	执行左斜切角切割时，始终将副导板置于左侧位置。否则可能会导致严重人身伤害。
Cd Ni-MH Li-ion	仅限于欧盟国家 请勿将电气设备或电池组与家庭普通废弃物一同丢弃！请务必遵守欧洲关于废弃电子电气设备、电池和蓄电池以及废弃电池和蓄电池的指令并根据法律法规执行。达到使用寿命的电气设备和电池组必须分类回收至符合环境保护规定的再循环机构。

用途

本工具用于木材中精确的笔直和斜接角切割。

请勿使用该锯切割非木质工件。

噪音

典型A加权噪音级别（根据EN61029测定）：

声压级 (L_{pA}) :88 dB(A)

声功率级别 (L_{WA}) :98 dB(A)

不确定度（K）：3 dB(A)

佩带耳罩

振动

振动总值（三轴矢量和）（根据EN61029测定）：

振动值(a_h) :2.5 m/s^2或更低

不确定度（K）：1.5 m/s^2

注： 声明的振动值系根据标准测试方法测定，可用于相互比较工具。

注： 声明的振动值可用于工具性能的初步评估。

⚠**警告：** 实际使用电动工具时的振动值可能因使用方法而不同于声明的振动值。

⚠**警告：** 请务必基于预测的实际使用条件（考虑操作周期的所有方面，如工具关闭时间、怠速运行时间和启动时间）采取安全措施以保护操作人员。

仅用于欧洲国家

EC符合性声明

牧田宣布以下设备：

设备名称：

充电式斜断机（滑动复合式）

型号 / 类型：DLS713

符合以下欧盟指令：

2006/42/EC

其生产环节遵循以下标准或标准化文件：

EN61029

符合2006/42/EC的技术文件可通过以下途径获取：

Makita, Jan-Baptist Vinkstraat 2, 3070, Belgium

30.6.2014

Yasushi Fukaya

Director

Makita, Jan-Baptist Vinkstraat 2, 3070, Belgium

电动工具一般安全警告

⚠**警告 请通读所有的安全警告和所有的说明事项。**若不遵循警告和说明事项，可能导致触电、起火和 / 或严重的人身伤害。

请保留所有的警告和说明事项，以备日后参考。

警告中所说的“电动工具”指用电源（接线式）或电池（充电式）驱动的电动工具。

工作区域安全事项

1. **保持工作区域清洁，照明情况良好。**混乱或黑暗的工作区域容易招致意外情况发生。
2. **请勿在易爆环境，如有可燃性液体、气体或粉尘的环境下操作电动工具。**电动工具产生的火花可能会引燃粉尘或气体。
3. **操作电动工具时请让儿童和旁观者远离。**操作时的分心会使您无法正常控制工具。

电气安全事项

4. **电动工具的插头必须与插座相匹配。切勿以任何方式对插头进行改装。请勿将任何适配器插头用于接地的电动工具。**未经改装的插头和相匹配的插座可降低触电的危险。

5. **请避免与接地的表面如管子、散热器、炉灶以及冰箱等进行身体接触。**如果您的身体接地，将会增加触电的危险。
6. **请勿将电动工具暴露在雨水或潮湿的环境中。**水进入电动工具将增加触电的危险。
7. **请勿不当使用导线。切勿用导线拖拽工具或拔下电动工具的插头。避免使导线受热、沾染油脂，碰到尖锐的边缘或移动的部件。**破损或缠绕的导线会增加触电的危险。
8. **在室外操作电动工具时，请使用户外专用的延长线。**使用户外专用的导线可降低触电的危险。
9. **如果必须要在潮湿的场所操作电动工具时，请使用带漏电断路器（GFCI）保护功能的电源。**使用漏电断路器可降低触电的危险。

人身安全注意事项

10. **操作电动工具时请保持警惕，注意您的操作，并运用常识。请勿在麻醉品、酒精或其他药物作用影响下操作电动工具。**在操作电动工具期间分心可能会导致严重的人身伤害。
11. **请使用个人劳防用品。请务必佩带安全眼镜。**正确使用防尘面罩、防滑安全鞋、硬质帽子或耳罩等劳防用品可减少人身伤害的危险。
12. **防止意外启动。在连接至电源和／或电池组，拿起或搬运工具之前，请确保开关处于关闭位置。**搬运工具时手指放在开关上或者在开关打开的情况下给工具通电会招致意外情况发生。
13. **在起动工具之前请取下所有的调节钥匙或扳手。**如果工具的旋转部件上留有扳手或调节钥匙，则可能会导致人身伤害。
14. **操作时手不要伸得太长。操作时请双脚站稳，始终保持平衡。**这样可在意外情况下较好地控制工具。
15. **注意衣装。请勿穿戴宽松的衣服或佩带首饰。勿使您的头发、衣服和手套靠近移动的部件。**宽松的衣服、首饰或长头发会被卷入运动部件中。
16. **如果提供了与除尘和集尘设备连接用的装置，请确保将其正确连接和使用。**使用集尘设备可减少与粉尘有关的意外事件。

用电源驱动的电动工具的使用和保养

17. **不要滥用电动工具。根据用途使用正确的电动工具。**使用工具时不可超出其设计额定值，这样才能更好、更安全地完成作业。
18. **如果工具的开关无法使工具开启和关闭，则请勿使用该工具。**无法通过开关控制的电动工具非常危险，必须进行维修。
19. **在进行任何调节、更换附件或存放电动工具之前，请将插头从电源上拔下，并且／或将电池组从工具上取下。**这些安全防卫措施可降低工具意外起动的危险。
20. **将闲置的电动工具存放于儿童无法触及之处，并且不得让任何不熟悉工具或这些说明事项的人员操作工具。**电动工具在未经训练的用户手中是危险的。
21. **保养电动工具。检查运动部件是否有偏差或粘连、部件是否破损以及其他可能会影响工具运行的情况。如果部件有损坏，请在使用之前将工具送去维修。**许多意外是由于电动工具的保养不良引起的。
22. **保持切割工具的锋利和清洁。**保养良好，具有锋利切边的切割工具不易粘连，并且易于控制。
23. **按照这些说明事项，根据作业条件和作业特点来使用电动工具、附件和钻头。**将电动工具用于除了这些设计用途以外的操作时将导致意外情况发生。

用电池驱动的电动工具的使用和保养

24. **请仅使用制造商指定的充电器进行充电。**将适用于某一种类型电池组的充电器用于其他类型的电池组时，可能会导致起火。
25. **电动工具仅可使用专门指定的电池组。**使用其他类型的电池组可能会导致人身伤害或起火。
26. **不使用电池组时请将其远离纸夹、硬币、钥匙、钉子、螺丝或其他小型金属物体放置。这些物体可能会使电池端子短路。**这些物体可能会使电池端子短路，引起燃烧或起火。
27. **使用过度时，电池中可能溢出液体。请避免接触。如果意外接触到电池漏液，请用水冲洗。如果液体接触到眼睛，请就医。**电池漏液可能会导致过敏发炎或灼伤。

维修服务

28. **请将您的电动工具交由有资格的专业维修人员处理，仅可使用与原部件相同的更换部件。**这样可确保工具的安全性。
29. **根据说明进行润滑和更换附件。**

30. 保持把手干燥、清洁，无油污和润滑脂。

充电式斜断机使用安全警告

1. 请勿将手放在锯片移动路线上。请勿接触仍在转动的锯片。否则会造成严重伤害。
2. 操作之前请仔细检查锯片上是否有裂缝或变形。
   立即更换损坏的锯片。
3. 如磨损请更换锯槽板。
4. 仅使用制造商指定的符合**EN847-1**的锯片。
5. 请勿使用高速钢制造的锯片。
6. 请佩戴安全眼镜。
7. 请佩带耳罩以降低听力损伤风险。
8. 处理锯片（锯片应置于锯片夹中加以携带）及粗糙材料时，请佩戴手套。
9. 切割时请将斜断机连接至集尘设备。
10. 根据切割材料，选择正确的锯片。
11. 搬动工具前请务必固定好所有可以移动的部件。抬动或搬动工具时，请勿将保护罩用作搬运把手。
12. 请勿在保护罩未安装到位时操作本锯。在每次使用之前请检查锯片保护罩是否正确闭合。如果锯片保护罩无法自由移动和快速闭合，则请勿使用该锯。切勿将锯片保护罩置于打开位置。
13. 请保持地面清洁，清除碎片和切割废料等物。
14. 仅使用所标示的最大速度等于或大于工具上所标示的空载速度的锯片。
15. 当工具装有激光灯或**LED**灯时，请勿更换不同类型的激光灯或**LED**灯。 请授权维修服务中心进行维修。
16. 切勿在工具运行不带保护罩的锯片时从切割区域清除工件的任何切割废料或其他部分。
17. 请勿徒手执行任何操作。 在所有操作过程中，工件都必须用虎钳牢牢地固定在翻转基座和导板导向板上。切勿用手来固定工件。
18. 每次进行切割前确保工具稳固。
19. 必要时将工具固定到工作台上。
20. 使用其他适当的支撑件支撑较长的工件。
21. 切勿切割虎钳无法牢固固定的小工件。工件固定不当可能会导致反弹和严重的人身伤害。
22. 切勿触碰锯片周围。
23. 移动工件或更改设定前请关闭工具并等待锯片停止转动。
24. 更换锯片或维修前请拔下工具电源。
25. 将锯片头锁在下位的止动销仅用于搬运和贮存的目的，而不用于任何切割操作。
26. 请勿在易燃液体或气体附近使用工具。如果在易燃液体或气体附近使用工具，则工具的电动操作会导致爆炸及火灾发生。
27. 请仅使用本工具指定的法兰。
28. 请小心勿损坏主轴、法兰（尤其是安装表面）或螺栓。这些部件的损坏可能会导致锯片破裂。
29. 确保翻转基座已正确固定，使其在操作期间不会移动。
30. 为了您的安全，操作前请清除工作台上的碎片、小切片等。
31. 注意不要切割到铁钉。操作之前请检查并清除工件上的所有铁钉。
32. 打开开关前，请确保松开轴锁。
33. 确保锯片不会在最下位置接触到翻转基座。
34. 请牢握把手。请注意在启动和停止期间锯片会轻微地上下移动。
35. 打开开关前，请确认锯片未与工件接触。
36. 在实际的工件上使用工具之前，请先让工具空转片刻。请注意，振动或摇摆可能表示安装不当或锯片不平衡。
37. 在开始切割操作前请等待锯片转速达到全速。
38. 若发现有任何异常请立即停止操作。
39. 请勿试图将开关扳机锁定在**ON**（开启）位置。
40. 请时刻保持警惕，特别是进行重复、单调的操作期间。请勿放松自己，误以为安全。锯片是相当危险的。
41. 请务必使用本说明书中建议的附件。使用砂轮等不适用的附件可能会导致人身伤害。
42. 打孔时务必小心操作。
43. 由操作所产生的某些灰尘中含有能够导致癌症、新生儿缺陷或其他生殖危害的化学物质。例如，有以下这些化学物质：
    - 含铅油漆材料中的铅，
    - 经化学处理的木材中的砷和铬。

根据您进行该类型作业的频率，您暴露于这些化学物质的危险程度有所不同。为尽量避免受到这些化学物质的影响：请保持工作区域通风良好，并使用认可的安全设备，如专门用于过滤精细微粒的防尘面罩等。

44. 为了降低发出的噪音，请务必确保锯片的锋利和清洁。
45. 操作人员需要经过工具使用、调节和操作方面的培训并合格。

请保留此说明书。

⚠警告： 请勿为图方便或因对产品足够熟悉（由于重复使用而获得的经验）而不严格遵循相关产品安全规则。使用不当或不遵循使用说明书中的安全规则会导致严重的人身伤害。

重要安全注意事项

电池组相关

1. 在使用电池组之前，请仔细通读所有的说明以及（**1**）电池充电器，（**2**）电池，以及（**3**）使用电池的产品上的警告标记。
2. 请勿拆解电池组。
3. 如果机器运行时间变得过短，请立即停止使用。否则可能会导致过热、起火甚至爆炸。
4. 如果电解液进入您的眼睛，请用清水将其冲洗干净并立即就医。否则可能会导致视力受损。
5. 请勿使电池组短路：
   (1) 请勿使任何导电材料碰触到端子。
   (2) 避免将电池组与其他金属物品如钉子、硬币等放置在同一容器内。
   (3) 请勿将电池组置于水中或使其淋雨。

   电池短路将产生大的电流，导致过热，并可能导致起火甚至击穿。
6. 请勿将工具和电池组置于温度可能达到或超过**50°C（122°F）**的场所。
7. 即使电池组已经严重损坏或完全磨损，也请勿焚烧电池组。电池组会在火中爆炸。
8. 请小心，勿撞击电池或使其掉落。
9. 请勿使用损坏的电池。

请保留此说明书。

保持电池最大使用寿命的提示

1. 在电池组电量完全耗尽前及时充电。发现工具电量低时，请停止工具操作，并给电池组充电。
2. 请勿对已充满电的电池组重新充电。过度充电将缩短电池的使用寿命。
3. 请在**10°C - 40°C（50°F - 104°F）**的室温条件下给电池组充电。请在灼热的电池组冷却后再充电。
4. 如果您不需要长时间使用工具，请每六个月对电池组充电一次。

安装

工作台安装

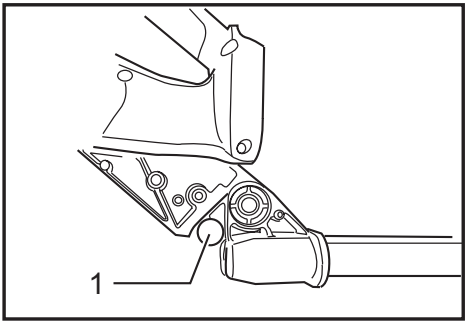

► **1.** 止动销

工具出厂时，把手由止动销锁定在较低位置。在把手上施加轻微的下压力，同时拉动止动销以松开止动销。

⚠警告：

- **确保工具不会在支撑面上移动。** 切割期间在支撑面上移动斜断机可能会导致工具失控和严重的人身伤害。

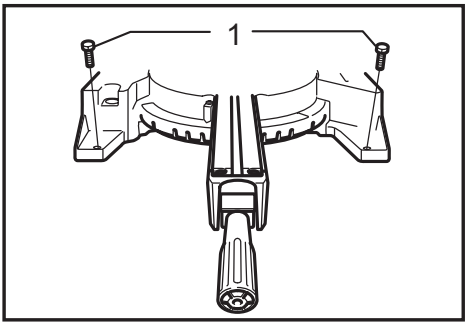

► **1.** 螺栓

该工具应该用两个螺栓穿过工具基座上的螺栓孔将其固定在一个平坦稳定的表面。这样可以防止机器倾覆及可能的人身伤害。

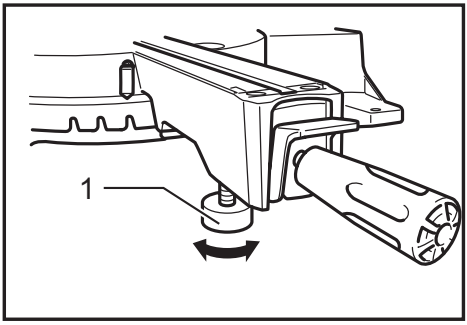

► **1.** 调节螺栓

顺时针或逆时针转动调节螺栓，使其与地板表面接触以保持工具平稳。

功能描述

⚠警告：

- **调节或检查工具功能之前，请务必关闭工具的电源并取出电池组。** 未关闭电源并取出电池组可能会产生意外启动，导致严重的人身伤害。

安装或拆卸电池组

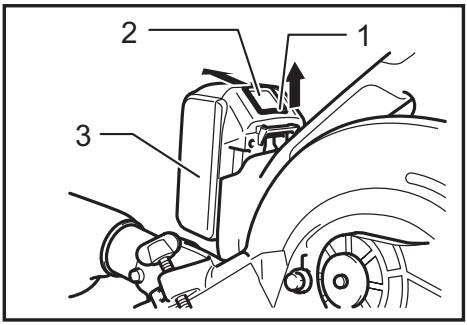

► **1.** 红色部分 **2.** 按钮 **3.** 电池组

- 插入或取出电池组之前，请务必关闭工具电源。
- 拆卸电池组时，按下电池组前侧的按钮，同时将电池组从工具中取出。
- 插入电池组时，要将电池组上的舌簧与其外罩上的凹槽对齐，然后推滑到位。将其完全插入到位，直到锁定并发出卡嗒声为止。如果插入后仍能看到按钮上侧的红色部分，则说明电池组未完全锁紧。此时，须将电池组完全插入，直到红色部分看不到为止。否则它可能会意外从工具中脱落，从而造成自身或他人受伤。
- 插入电池组时不可使用蛮力。如果电池组难以插入，可能是插入方法不当。

电池保护系统（带星形标志的锂离子电池）

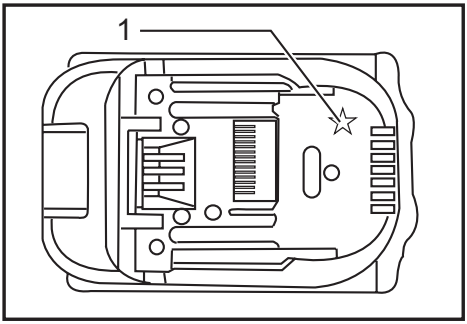

► **1.** 星形标志

带星形标志的锂离子电池配有保护系统。该系统可自动切断工具电源以延长电池寿命。作业时，如果工具和／或电池处于以下情况时工具将会自动停止运转：

- 过载：
  以导致异常高电流的方式操作工具。
  在这种情况下，请松开工具的扳机开关并停止导致工具过载的应用操作。然后重新扣动扳机开关。
  如果无法启动工具，则说明电池过热。在这种情况下，请待电池冷却后再扣动扳机开关。
- 电池电压低：
  剩余电池电量过低且工具不运行。
  在这种情况下，请取下电池并予以充电。

锯片保护罩

对于欧洲国家以外的所有国家

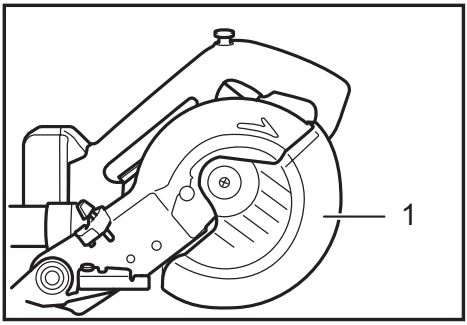

► **1.** 锯片保护罩

降下把手时，锯片保护罩会自动升起。当完成切割抬起把手时，弹簧加力的保护罩会回到原来的位置。

> ⚠警告：
> - **请勿废弃或移除锯片保护罩或者保护罩上的弹簧。** 由于废弃保护罩而使锯片暴露在外会在操作期间导致严重的人身伤害。

为了您的个人安全，请务必保持锯片保护罩处于良好状态。应立即纠正对于锯片保护罩的任何违规操作。检查确认保护罩的弹簧可正常工作。

> ⚠警告：
> - **如果锯片保护罩或弹簧已被损坏，出现故障或被移除，请勿使用该工具。** 在保护罩被损坏、出现故障或被移除的情况下操作工具可能会导致严重的人身伤害。

用于欧洲国家

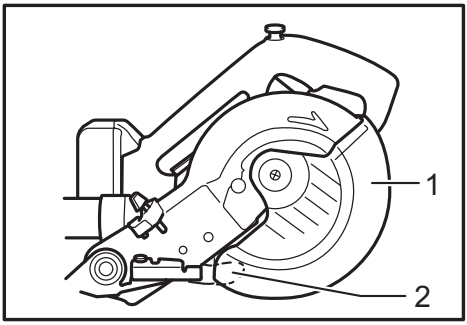

► **1.** 锯片保护罩A **2.** 锯片保护罩B

降下把手时，锯片保护罩A会自动升起。锯片保护罩B在接触工件时会升起。当完成切割抬起把手时，弹簧加力的保护罩会回到原来的位置。

> ⚠警告：
> - **请勿废弃或移除锯片保护罩或者保护罩上的弹簧。** 由于废弃保护罩而使锯片暴露在外会在操作期间导致严重的人身伤害。

为了您的个人安全，请务必保持各锯片保护罩处于良好状态。应立即纠正对于锯片保护罩的任何违规操作。检查确认保护罩的弹簧可正常工作。

> ⚠警告：
> - **如果锯片保护罩或弹簧已被损坏，出现故障或被移除，请勿使用该工具。** 在保护罩被损坏、出现故障或被移除的情况下操作工具可能会导致严重的人身伤害。

如果透明锯片保护罩变脏，或者锯屑附着在保护罩上，以至无法看清锯片或工件，请取出电池组，并用湿布认真清洁保护罩。请勿使用溶剂或石油类清洁剂来清洁塑料保护罩，否则会损坏保护罩。
如果锯片保护罩变脏，且为正常使用需要进行清洁，请执行以下步骤：
将工具关闭，并拆下电池组，握住中心盖板，使用附带的六角扳手拧松内六角螺栓。按逆时针方向拧松内六角螺栓，并抬起锯片保护罩和中心盖板。

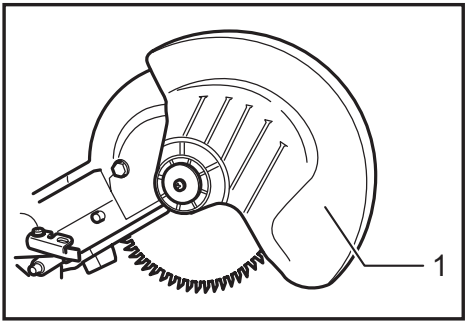

► **1.** 锯片保护罩

如此定位锯片保护罩，可以更彻底和高效地完成清洁。清洁完成后，请执行与上述相反的步骤，并紧固螺栓。请勿移除固定锯片保护罩的弹簧。如果保护罩由于老化或紫外线照射而受损，请与Makita（牧田）服务中心联系，更换新的保护罩。**请勿废弃或移除保护罩。**

调节锯槽板

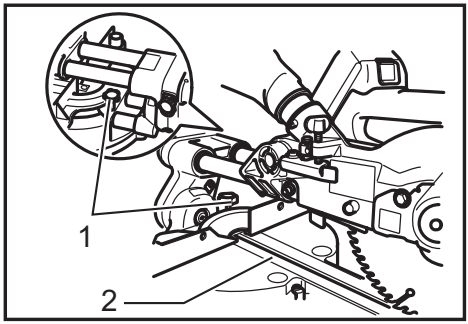

► **1.** 蝶形螺丝 **2.** 锯槽板

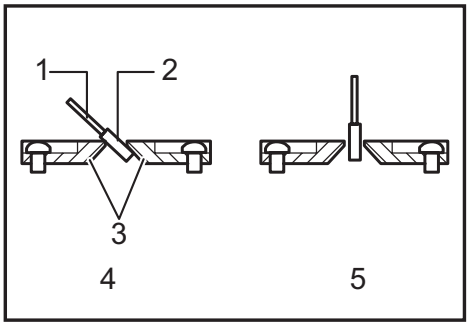

► **1.** 锯片 **2.** 锯齿 **3.** 锯槽板
4. 左斜切角切割 **5.** 直线切割

本工具在翻转基座上配有锯槽板，以最大程度地减少切割边破裂的情况。锯槽板在出厂时就已调节好，所以锯片不会碰到锯槽板。使用前，请按以下说明调节锯槽板。
首先，取出电池组。拧松所有固定锯槽板的螺丝（左右各2个）。再把它们拧紧到锯槽板仍可以轻易用手移动的程度。将把手完全降下，推动止动销把把手锁定在较低的位置。拧松2个固定滑杆的夹紧螺丝。将刀架充分拉向自己。调节锯槽板，以使锯槽板刚好碰到锯齿的两侧。拧紧前面的螺丝（不要拧死）。将刀架充分推向导板导向板，调节锯槽板使锯槽刚好碰到锯齿的两侧。拧紧后面的螺丝（不要拧死）。
调整好锯槽板之后，松开止动销，抬起把手。然后牢牢紧固所有的螺丝。

注意：

- **设定斜切角度后确保锯槽板已正确调整。** 校正锯槽板的调整有助于为工件提供合适的支撑，最小化工件破损的几率。

保持最大切割能力

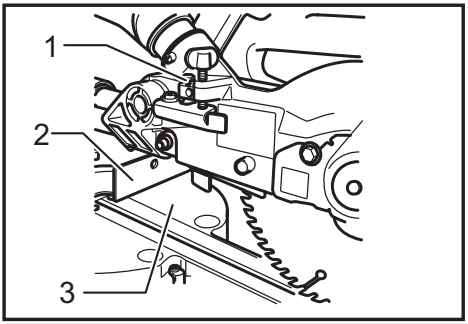

► **1.** 调节螺栓 **2.** 导板导向板 **3.** 翻转基座

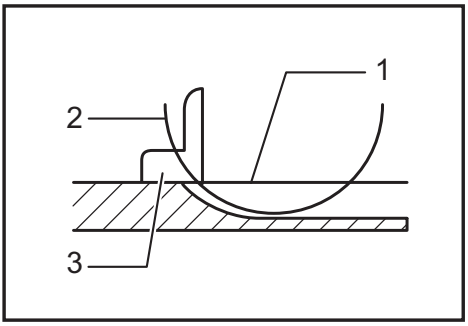

► **1.** 翻转台的顶面 **2.** 锯片边缘
3. 导板导向板

该工具在出厂时已调节好，用190 mm锯片提供最大切割能力。
在进行任何调节前，请拆下电池组。安装新锯片时，请随时检查锯片的下限位置，如果有必要，按以下说明调节:
首先，取出电池组。把刀架充分推向导板导向板并完全降下把手。用六角扳手拧动调节螺栓直到锯片边缘略低于翻转基座的顶面，且导板导向板与翻转底座的顶面接触。
拆下电池组后，用手旋转锯片，同时完全降下把手确保锯片不会接触到下面基座的任何部分。如有必要请重新略作调节。

⚠警告：

- **在安装完新锯片并取出电池组后，必须确保在把手完全降下时，锯片不会碰到下基座的任何部件。** 如果锯片碰到基座则可能造成反弹和严重的人身伤害。

止动臂

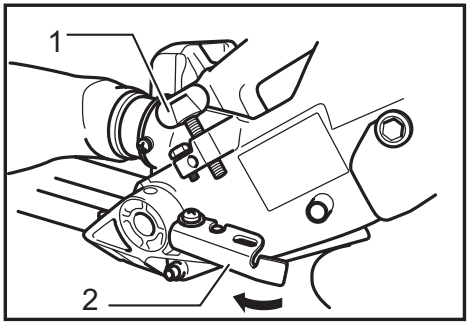

► **1.** 调节螺丝 **2.** 止动臂

锯片的下限位置可以轻易用止动臂来调节。如需调节，请按图示沿箭头方向移动止动臂。调节调节螺丝，使锯片在完全降下把手时停在所需的位置。

副导板（仅用于欧洲国家）

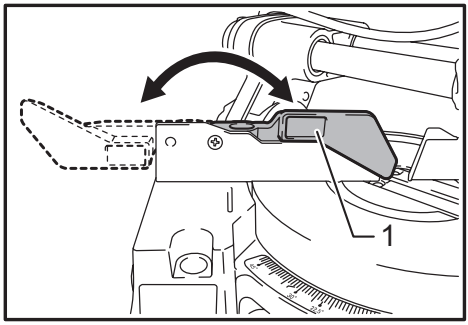

► **1.** 副导板

本工具配备了副导板。通常情况下请将副导板置于工具内部。但是，在执行左斜切角切割时，请将其向外推出。

⚠小心：

- 执行左斜切角切割时，请将副导板向外推出。否则，它可能会接触锯片或工具的部件，并可能严重伤害操作人员。

调节斜接角度

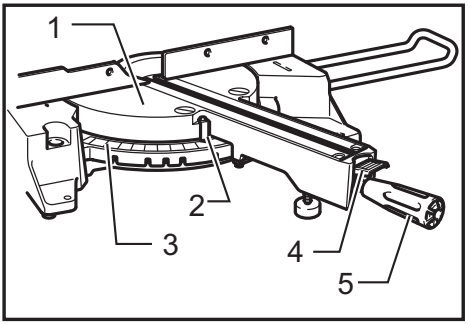

► **1.** 翻转基座 **2.** 指针 **3.** 等径刻度 **4.** 锁定杆 **5.** 手柄

按逆时针方向拧松把手。在按下锁定杆的同时转动翻转基座。当您将把手移动到指针指向角度规上所需的角度后，请顺时针拧紧把手。

⚠小心：

- 在改变斜接角度后，请将把手牢固拧紧以锁住翻转基座。

注意：

- 当转动翻转基座时，请确保将把手充分抬起。

调节斜切角度

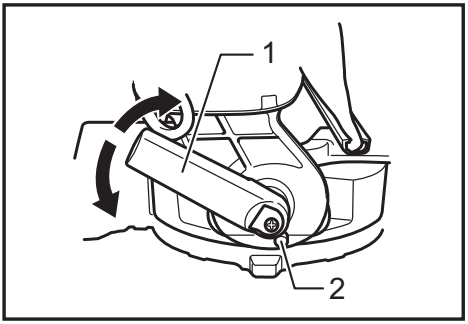

► **1.** 杆 **2.** 释放按钮

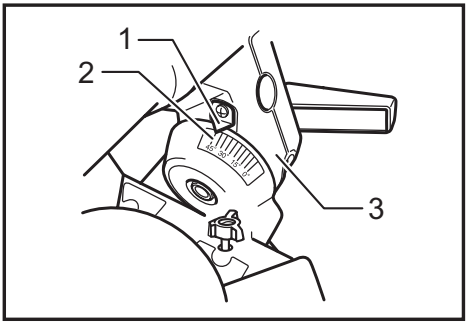

► **1.** 指针 **2.** 斜角刻度 **3.** 臂

要调节斜切角度时，请按逆时针方向松开工具后面的杆。
将把手推向左侧以倾斜锯片，直至指针指向角度规上所需的角度。然后按顺时针方向拧紧杆以固定止动臂。
要向右倾斜锯片，请在松开杆后锯片略微向左倾斜的同时按下工具后部的释放按钮。在按压释放按钮的情况下，向右倾斜锯片。

⚠小心：
- 在改变斜切角度后，请按顺时针方向拧紧杆来固定止动臂。

注意：
- 当倾斜锯片时，请确保将把手充分抬起。
- 在改变斜切角度时，请确保按“锯槽板定位”部分说明的那样调整好锯槽板的位置。

调节杆的位置

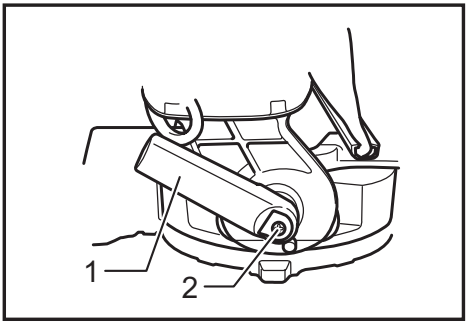

► **1.** 杆 **2.** 螺丝

当杆无法完全紧固时，可以30°为单位对杆进行重调整。
拧松并拆下用来将杆固定在工具后部的螺丝。拆下杆并重新安装，使其略高于水平面。用螺丝重新紧固杆。

开关操作

用于欧洲国家

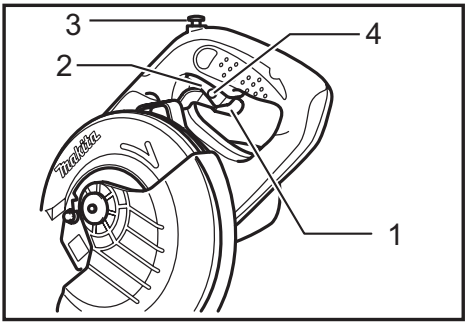

► **1.** 杆 **2.** 开关扳机 **3.** 锁止按钮 **4.** 挂锁孔

为避免使用者不小心扣动开关扳机，本工具采用锁止按钮。要启动工具时，将杆向上推，按下锁止按钮，然后拉动开关扳机。松开开关扳机工具即停止。

⚠警告：
- **在将电池组装入工具之前，请务必检查开关扳机是否能扣动自如，松开时能否退回至“OFF”（关闭）位置。在没有按下锁止按钮的情况下请勿用力扣动开关扳机。这样可能导致开关破损。** 若工具上的开关无法正常工作，将可能导致工具失控或严重的人身伤害。

开关扳机上留有一个孔供插入挂锁，可将工具锁定为关闭状态。

对于欧洲国家以外的所有国家

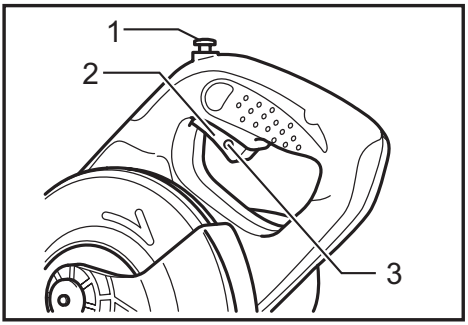

► **1.** 锁止按钮 **2.** 开关扳机 **3.** 挂锁孔

为避免使用者不小心扣动开关扳机，本工具采用锁止按钮。要启动工具时，按下锁止按钮，然后扣动开关扳机即可。松开开关扳机工具即停止。

⚠警告：

- **在将电池组装入工具之前，请务必检查开关扳机是否能扣动自如，松开时能否退回至“OFF”（关闭）位置。在没有按下锁止按钮的情况下请勿用力扣动开关扳机。这样可能导致开关破损。** 若工具上的开关无法正常工作，将可能导致工具失控或严重的人身伤害。

开关扳机上留有一个孔供插入挂锁，可将工具锁定为关闭状态。

⚠警告：

- **请勿使用带有直径小于6.35 mm (1/4″)的把手或钢索的锁。** 较小的把手或钢索无法正确将工具锁定在关闭位置，可能会出现意外运行的情况并导致严重的人身伤害。
- **请勿使用开关扳机失灵的工具。** 开关扳机失灵的工具是极其危险的，必须维修过后才能使用，否则会导致严重的人身伤害。
- 为了您的安全，本工具配备了锁止按钮，可防止工具误启动。如果当您只是扣动开关扳机而没有按下锁止按钮时，工具即开始运行，则切勿使用此工具。在开关需要维修的情况下使用工具时可能会出现意外运行的情况并导致严重的人身伤害。在进一步使用该工具之前，请将其送回Makita（牧田）维修中心进行正确的修理。
- 切勿通过封住锁止按钮或其他方法来弃用锁止按钮。在弃用开关锁止按钮的情况下使用工具时可能会出现意外运行的情况并导致严重的人身伤害。

装配

⚠警告：

- **在装配工具之前，请务必关闭工具电源并取出电池组。** 未关闭电源和取出电池组可能会导致严重的人身伤害。

六角扳手的存放

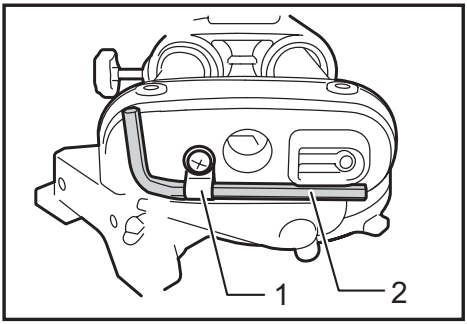

► **1.** 扳手仓 **2.** 六角扳手

六角扳手应如图示中存放。需要使用六角扳手时，可以将其从扳手仓里取出来。使用完六角扳手后，再将其放回扳手仓中存放。

安装或拆卸锯片

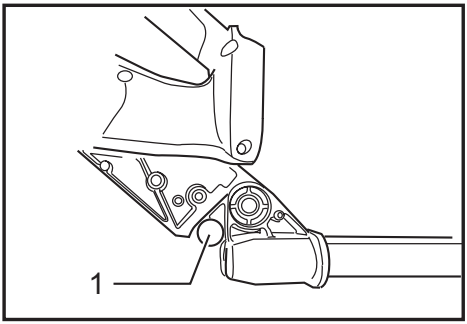

► **1.** 止动销

⚠警告：

- **安装或者拆卸锯片之前，请务必关闭工具电源并拆下电池组。** 意外启动工具可能会导致严重的人身伤害。

⚠小心：

- 请仅使用Makita（牧田）六角扳手来安装或拆卸锯片。否则可能会导致内六角螺栓安装过紧或者过松。这样可能会造成人身伤害。

通过推动止动销将把手锁定在抬起的位置。

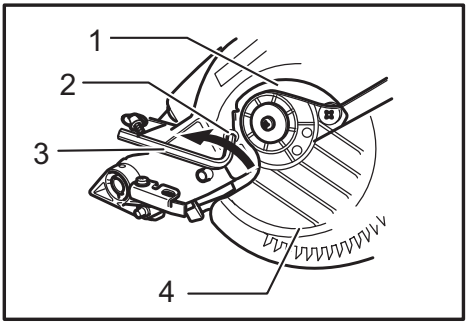

► **1.** 中心盖板 **2.** 内六角螺栓 **3.** 六角扳手 **4.** 安全罩

要拆下锯片，请用六角扳手按逆时针方向转动固定中心盖板的内六角螺栓将其拧松。抬起锯片保护罩和中心盖板。

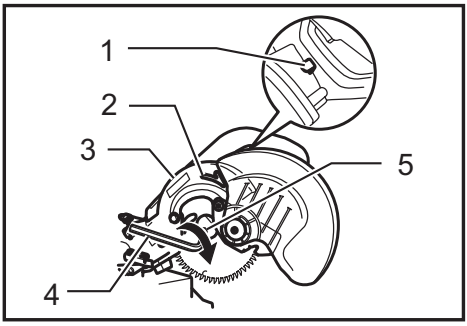

► **1.** 轴锁 **2.** 箭头 **3.** 锯片罩壳 **4.** 六角扳手 **5.** 内六角螺栓

按下轴锁锁定主轴，用六角扳手按顺时针方向拧松内六角螺栓。然后拆下内六角螺栓、外法兰盘和锯片。

注：

- 如果把内法兰盘拆下，请确保其安装到主轴上时事凸起部分朝向远离锯片。如果法兰安装不正确，则法兰会与机器产生摩擦。

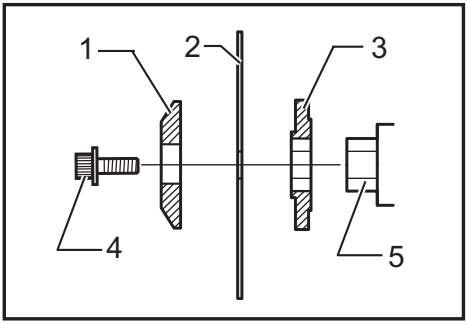

► **1.** 外法兰盘 **2.** 锯片 **3.** 内法兰盘 **4.** 内六角螺栓（左手） **5.** 主轴

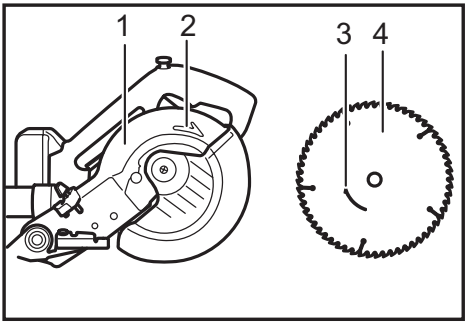

► **1.** 锯片罩壳 **2.** 箭头 **3.** 箭头 **4.** 锯片

安装锯片时，小心地将其安装在主轴上，确保锯片表面上的箭头方向与锯片基座上的箭头方向相吻合。安装外法兰盘和内六角螺栓，然后在按住轴锁的同时，左手用六角扳手按逆时针方向拧紧内六角螺栓。

将锯片保护罩和中心盖板放回原来的位置。然后按顺时针方向拧紧内六角螺栓以紧固中心盖板。通过拉动止动销将把手从抬起的位置上松开。降下把手确保锯片保护罩正常移动。请确保切割前轴锁已松开主轴。

集尘袋（附件）

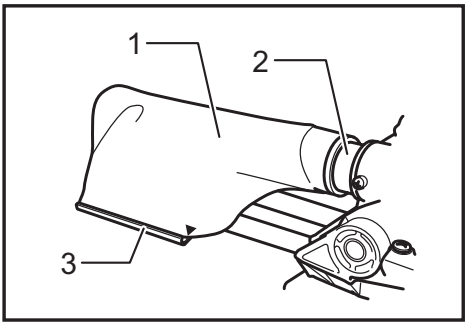

► **1.** 集尘袋 **2.** 集尘口 **3.** 紧固装置

要安装紧固装置，请对齐紧固装置顶端与集尘袋上的三角标记。

使用集尘袋可使打磨操作更为干净，也可更方便地集尘。安装集尘袋时，将其安装在集尘口上。

当集尘袋已装满一半左右的空间时，从工具上取下集尘袋并拉出紧固装置。倒空集尘袋并轻轻拍打以去除附着在集尘袋内壁的碎屑，以便再次使用。

注： 如果将本工具与吸尘器连接，则可进行更清洁的操作。

固定工件

⚠警告:

- **用适当类型的虎钳稳妥牢固地固定住工件极其重要。** 否则可能会导致严重的人身伤害、工具和 / 或工件受损。
- **切割完成后，请勿在锯片完全停止转动前抬起锯片。** 抬起还在转动的锯片可能会导致严重的人身伤害和工件受损。
- **切割长于斜断机支撑座的工件时，应以相同的高度对超出支撑座的材料完整长度进行支撑，以保持材料水平。** 正确支撑工件有助于避免锯片收缩以及可能反弹的情况，否则可能会导致严重的人身伤害。请勿仅仅依靠垂直虎钳和水平虎钳来固定工件。较薄的材料易于下陷。全长度地支撑工件以避免锯片收缩以及可能反弹的情况。

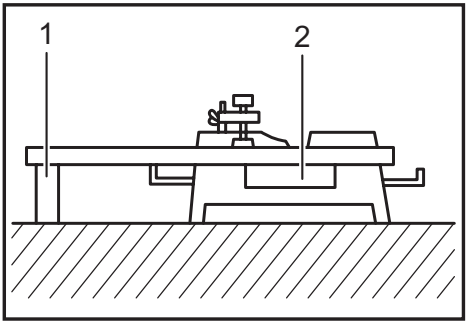

► **1.** 支撑件 **2.** 翻转基座

垂直虎钳

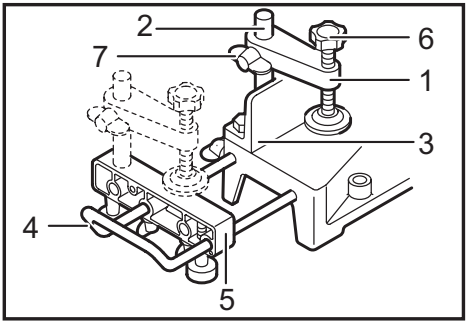

► **1.** 虎钳臂 **2.** 虎钳杆 **3.** 导板导向板 **4.** 支架 **5.** 支架组件 **6.** 虎钳旋钮 **7.** 螺丝

垂直虎钳可安装在导板导向板或支架组件（选购附件）的左、右两侧的任意一侧。将虎钳杆插入导板导向板或支架组件的孔中，然后拧紧螺丝固定虎钳杆。

根据工件的厚度和形状调节虎钳臂的位置，然后拧紧螺丝固定虎钳臂。如果固定虎钳臂的螺丝碰到导板导向板，则把螺丝安装在虎钳臂的另一侧。确保在充分降下把手以及拉动或推动刀架时，没有工具部件碰到虎钳。否则，应重新调节虎钳的位置。

把工件平放按住抵在导板导向板和翻转基座上。调节工件到期望的切割位置，拧紧虎钳旋钮将其牢牢固定住。

⚠警告:

- **在所有操作过程中，工件都必须用虎钳牢牢地固定在翻转基座和导板导向板上。** 如果工件未正确固定在导向板上，在切割操作期间材料可能会移动，并可能导致锯片受损，引起材料飞溅和失控，造成严重的人身伤害。

水平虎钳（选购附件）

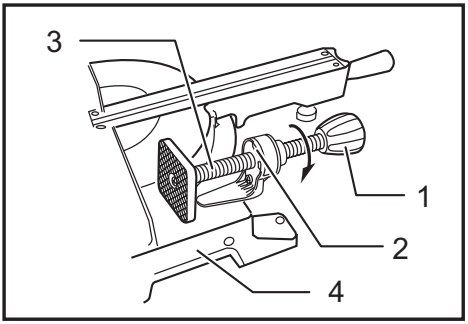

► **1.** 虎钳旋钮 **2.** 突起部 **3.** 虎钳轴 **4.** 基座

水平虎钳可安装在基座的左侧。通过按逆时针方向转动虎钳旋钮，螺丝会被松开，虎钳轴可快速内外移动。通过按顺时针方向转动虎钳旋钮，螺丝依然保持紧固。要夹紧工件时，按顺时针方向轻轻转动虎钳旋钮，直至突起部到达其最上方的位置，然后紧固。如果在按顺时针方向转动时将虎钳旋钮用力推入或拉出，突起部会在一个角度上停止。这种情况下，按逆时针方向回转虎钳旋钮，直至螺丝被松开，然后再次按顺时针方向轻轻转动虎钳旋钮。

可由水平虎钳固定的最大工件宽度为120 mm。

⚠警告:

- **仅当突起部处于最上方位置时方可夹住工件。** 否则，可能无法牢固固定工件。这样工件可能会被抛出，损坏锯片，甚至出现失控，造成严重的人身伤害。

支架和支架组件（选购附件）

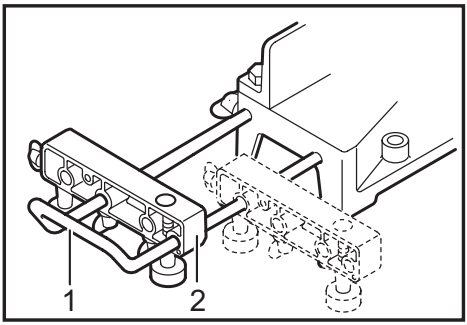

► **1.** 支架 **2.** 支架组件

支架和支架组件可以安装在任何一边，方便地将工件水平支撑住。按如图所示将其安装。然后，牢固拧紧螺丝以固定支架和支架组件。
当切割较长的工件时，请使用支架杆组件（选购附件）。它包含两个支架组件和两根12号杆。

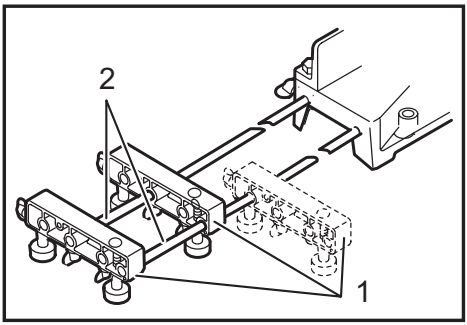

► **1.** 支架组件 **2.** 12号杆

⚠警告:

- **请保持较长工件与翻转基座的顶面齐平，以便准确切割同时避免工具失控的危险。** 正确支撑工件有助于避免锯片收缩以及可能反弹的情况，否则可能会导致严重的人身伤害。

操作

注意:

- 使用前，请确保拉出止动销，将把手从降下的位置松开。
- 切割时，请勿向把手施加过大压力。力度太大可能造成电机超载，降低切割效率。推动把手时的力度只需达到平稳切割便可，但同时应不会明显降低锯片转动速度。
- 进行切割时，把手压力要轻柔。如果对把手用力太大或使用侧力，锯片会发生振动，会在工件上留下锯痕，切割的精确度就受到影响。
- 在滑动切割中，轻轻地把刀架匀速推向导板导向板。如果刀架在切割中停止运动，工件会留下锯痕，影响切割的精确性。

⚠警告:

- **打开开关前，请确认锯片未与工件接触。**
  在锯片接触到工件的情况下开启工具可能会导致反弹和严重的人身伤害。

1. 按压切割（小件切割）

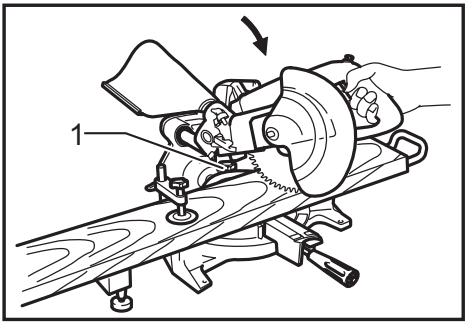

► **1.** 夹紧螺丝

长度达52 mm，宽度达97 mm的工件可以用以下方式进行切割。
把刀架完全推向导板导向板，顺时针方向拧紧2个固定滑杆的夹紧螺丝，以固定刀架。用适当类型的虎钳固定住工件。将工具电源打开，勿让锯片接触工件，切割操作前等待锯片转速达到全速。然后，轻轻压低把手至最低位置来切割工件。切割完成后，关闭工具电源开关，待锯片完全停止运转时，把锯片放回充分抬起的位置。

⚠警告：

- **牢固拧紧两个固定滑杆的夹紧螺丝，使刀架不会在操作过程中移动。** 锁定螺丝没有充分拧紧可能会导致反弹和严重的人身伤害。

2. 滑动（推动）切割（较宽工件切割）

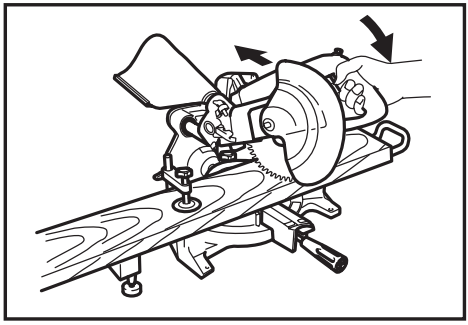

逆时针松开两个固定滑杆的夹紧螺丝，以便可以自由滑动刀架。用适当类型的虎钳固定住工件。将刀架充分拉向自己。将工具电源打开，勿让锯片接触工件，等待其转速达到全速。向下按压把手，并把刀架推向导板导向板，穿过工件。切割完成后，关闭工具电源开关，待锯片完全停止运转时，把锯片放回充分抬起的位置。

⚠警告：

- **在进行滑动切割时，首先把刀架充分拉向自己，按压把手至最低位置，然后将刀架推向导板导向板。在刀架没有充分拉向自己的情况下，请勿开始切割。** 如果在没有充分将刀架拉向您的情况下进行滑动切割，可能会导致意外反弹和严重的人身伤害。
- **切勿试图通过将刀架拉向您来进行滑动切割。** 在切割期间将刀架拉向您可能会导致意外反弹和严重的人身伤害。
- 切勿在把手锁定在较低位置的情况下进行滑动切割。
- **锯片旋转时，请勿松开固定刀架的旋钮。** 切割期间刀架变松可能会导致意外反弹和严重的人身伤害。

3. 斜接角切割

请参考前面提到的“调节斜接角度”。

4. 斜切角切割

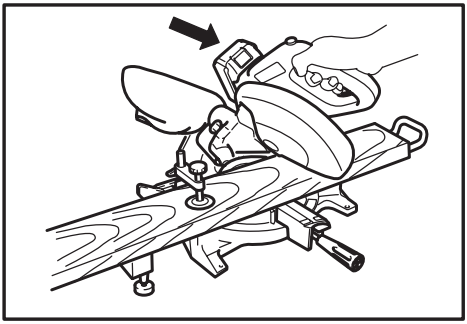

松开杆，倾斜锯片来设定斜切角度（参考前面提到的“调节斜切角度”）。确保重新拧紧杆以将选定的斜切角度牢固固定。用虎钳固定住工件。确保始终将刀架向回拉向操作人员。将工具电源打开，勿让锯片接触工件，等待其转速达到全速。然后，向把手施加与锯片平行的力轻轻地压低把手到最低位置，并将刀架推向导板导向板来切割工件。切割完成后，关闭工具电源开关，待锯片完全停止运转时，把锯片放回充分抬起的位置。

⚠警告：

- **将锯片设定用于斜切角切割之后，操作工具之前，请确保刀架和锯片可以在预定切割的范围内自由移动。** 切割操作期间刀架或锯片移动受阻可能会导致反弹和严重的人身伤害。
- **进行斜切角切割时请将手置于锯片的路径之外。** 切割期间，锯片的角度可能会混淆操作者对实际锯片路径的判断，碰到锯片会导致严重的人身伤害。
- **请勿在锯片完全停止前将其抬起。** 斜切角切割期间，切掉的小块可能会黏着在锯片上。如果在锯片仍在旋转的情况下抬起它，则切掉的小块可能会碰到锯片，造成碎片四处飞溅，从而导致严重的人身伤害。

注意：

- 在向下按压把手时，压力要与锯片平行。如果压力与翻转基座垂直，或着切割过程中压力方向改变，则会影响到切割的精确度。

⚠小心：

- （仅用于欧洲国家）执行左斜切角切割时，始终将副导板置于外部。

5. 复合切割

复合切割就是对工件进行斜接角切割的同时对其进行斜切角切割的工序。复合切割可以完成表格中角度的切割。

斜接角度	斜切角度
左右45°	左0° - 45°
右50°	左0° - 40°
右55°	左0° - 30°
右57°	左0° - 25°

在进行复合切割时，请参考“按压切割”、“滑动切割”、“斜接角切割”和“斜切角切割”说明。

6. 顶角线和拱形饰条切割

将装饰线脚平放在旋转工作台上，用复合斜断机切割顶角线和拱形饰条。

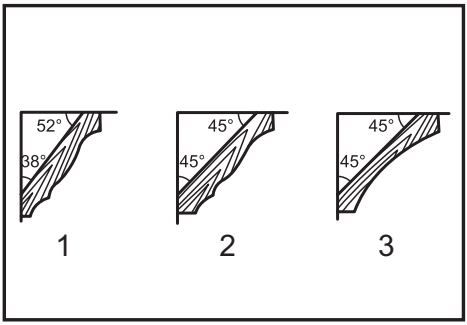

► **1.** 52/38° 顶角线 **2.** 45° 顶角线 **3.** 45° 拱形饰条

常用的有两种类型的顶角线和一种拱形饰条，即52/38° 顶角线、45° 顶角线和45° 拱形饰条。参见说明。

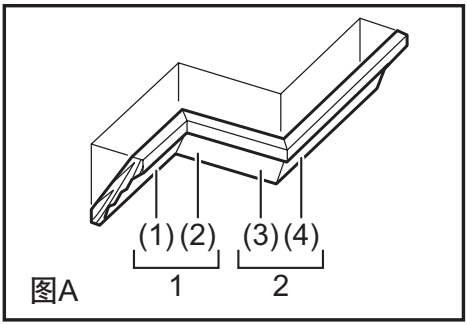

图A

► **1.** 内角 **2.** 外角

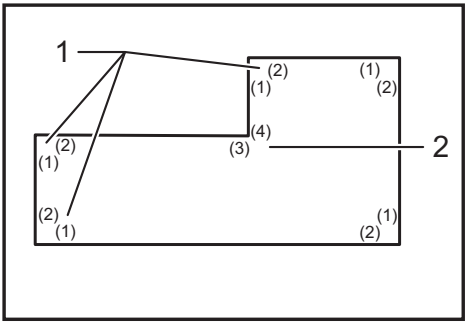

► **1.** 内角 **2.** 外角

有专门为“内”90° 墙角（图A中（1）和（2））和“外”90° 墙角（图A中（3）和（4））制作的顶角线和拱形饰条接头。

测量

测量墙面长度并在工作台上调节工件，以便将墙面接触边切割为需要的长度。始终确保**工件背侧的**工件切割长度与墙面长度相同。调节切割角度的切割长度。务必使用几块废木材进行测试切割，以检查角度。

顶角线和拱形饰条切割时，按表格（A）设定斜切角度和斜接角度，按表格（B）将饰条在电锯基座顶面的位置调节好。

在左斜切角切割情况下

表格（A）

	图A中的饰条位置	斜切角度		斜接角度	
		52/38°类型	45°类型	52/38°类型	45°类型
内角	(1)	左33.9°	左30°	右31.6°	右35.3°
	(2)				
外角	(3)			左31.6°	左35.3°
	(4)			右31.6°	右35.3°

表格（B）

	图A中的饰条位置	抵住导板导向板的饰条边	完成部分
内角	(1)	天花板接触边应抵住导板导向板。	完成部分应位于锯片的左侧。
	(2)	墙面接触边应抵住导板导向板。	
外角	(3)		完成部分应位于锯片的右侧。
	(4)	天花板接触边应抵住导板导向板。	

示例 在图A中位置（1）的52/38°顶角线切割中：

- 倾斜并固定斜切角度左33.9°。
- 调节并固定斜接角度右31.6°。
- 将顶角线较宽的（隐藏）后表面朝下放在翻转基座上，使天花板接触边抵住电锯上的导板导向板。
- 切割以后，完成待用的部分总是位于锯片的左侧。

在右斜切角切割情况下

表格（A）

	图A中的饰条位置	斜切角度		斜接角度	
		52/38°类型	45°类型	52/38°类型	45°类型
内角	(1)	右33.9°	右30°	右31.6°	右35.3°
	(2)			左31.6°	左35.3°
外角	(3)				
	(4)			右31.6°	右35.3°

表格（B）

	图A中的饰条位置	抵住导板导向板的饰条边	完成部分
内角	(1)	墙面接触边应抵住导板导向板。	完成部分应位于锯片的右侧。
	(2)	天花板接触边应抵住导板导向板。	
外角	(3)		完成部分应位于锯片的左侧。
	(4)	墙面接触边应抵住导板导向板。	

示例 在图A中位置（1）的52/38°顶角线切割中：

- 倾斜并固定斜切角度右33.9°。
- 调节并固定斜接角度右31.6°。
- 将顶角线较宽的（隐藏）后表面朝下放在翻转基座上，使墙面接触边抵住电锯上的导板导向板。
- 切割以后，完成待用的部分总是位于锯片的右侧。

7. 木衬片

使用木衬片可帮助防止工件切割中出现裂片。可利用导板导向板上的孔将木衬片附着在导板导向板上。
请参见有关建议使用的木衬片尺寸的图片。

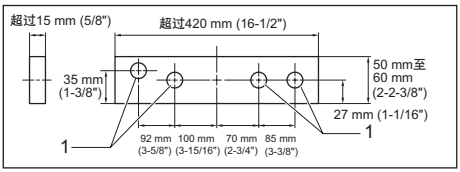

► **1.** 孔

⚠小心：

- 使用厚度均匀的直木板作为木衬片。

⚠警告：

- **用螺丝将木衬片附着在导板导向板上。安装螺丝时，螺丝帽应低于木衬片表面，以免妨碍被切割材料的定位。** 被切割的材料不对齐会使其在切割期间意外移动，从而导致工具失控和严重的人身伤害。

注意：

- 安装好衬片后，请勿在把手降下的情况下转动翻转基座。这样会损坏锯片或木衬片。

8. 切割重复长度

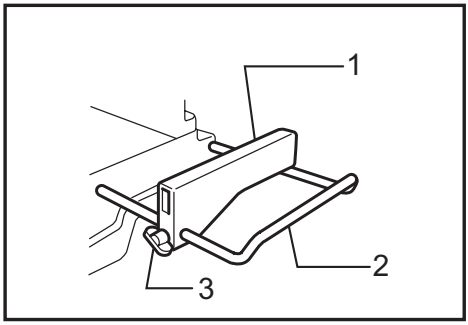

► **1.** 固定板 **2.** 支架 **3.** 螺丝

将数块原料切割为相同长度（220 mm至385 mm范围内）时，使用固定板（选购附件）将使操作更加高效。如图所示，将固定板（选购附件）安装在支架上。
将您的工件上的切割线和锯槽板上凹槽的左右侧对齐，在固定工件防止移动的同时，将固定板抵住工件的端部移动。然后用螺丝紧固固定板。不使用固定板时，请拧松螺丝，然后将固定板取出。

注：

- 使用支架杆组件（选购附件）可切割最大约为2,200 mm的重复长度。

9. 凹槽切割

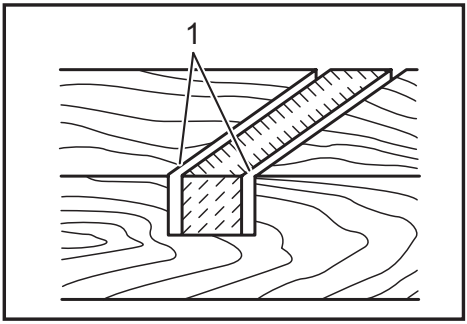

► **1.** 用锯片切割凹槽

可通过执行以下步骤进行刨槽型切割：使用调节螺丝调节锯片位置的下限，并调节止动臂限制锯片的切割深度。请参阅前面描述过的“止动臂”部分。
在调节好锯片位置的下限后，用滑动（推动）切割方法沿工件宽度切割两条平行凹槽（如图所示）。然后，用凿子凿去凹槽中间部分的工件材料。

⚠警告：

- **请勿使用较宽锯片或刨槽锯片尝试这种类型的切割。** 试图用较宽锯片或刨槽锯片进行凹槽切割会导致意外的切割效果和反弹，从而造成严重的人身伤害。
- **在进行非凹槽切割前，请确保把止动臂放回原来的位置。** 试图在止动臂处于错误位置的情况下进行切割会导致意外的切割效果和反弹，从而造成严重的人身伤害。

搬运工具

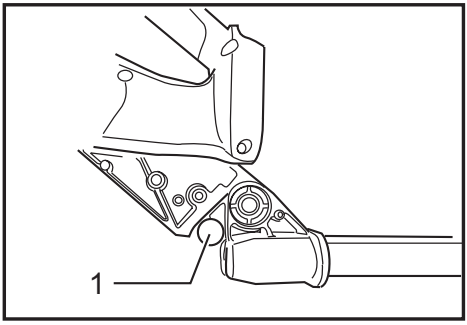

► **1.** 止动销

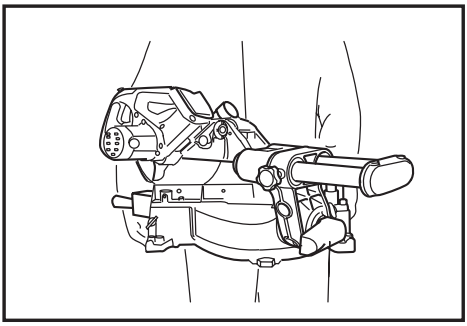

确保电池组已拆下。按0°斜切角度固定锯片，并按右斜接角度固定翻转基座。固定滑动杆，使下滑动杆锁定在刀架充分拉向操作者的位置，上滑动杆锁定在刀架充分推向导板导向板的位置。充分降下把手，推动止动销将其锁定在降下后的位置。
双手握住工具基座两侧搬起工具（如图所示）。如果拆掉支架、集尘袋等，工具会更容易搬动。

⚠小心：

- 搬动工具前请务必固定好所有可以移动的部件。如果在搬动时工具的部件移动或滑动，则工具会失控或失衡，造成人身伤害。

⚠警告：

- **止动销仅用于搬运和贮存的目的，而不应用于任何切割操作。** 将止动销用于切割操作可能会导致锯片意外移动，从而造成反弹和严重的人身伤害。

保养

⚠小心：

- 检查或保养工具之前，请务必关闭工具电源并取出电池组。

⚠警告：

- **为了达到最好最安全的效果，请确保锯片锋利并清洁。** 试图用较钝和 / 或较脏的锯片进行切割可能会导致反弹和严重的人身伤害。

注意：

- 切勿使用汽油、苯、稀释剂、酒精或类似物品清洁工具。否则可能会导致工具变色、变形或出现裂缝。

调节切割角度

该工具在出厂时已经过仔细调节和对齐过，但是使用不细心可能会影响对齐。如果您的工具没有合适地对齐，请进行以下操作：

1. 斜接角度

把刀架推向导板导向板，拧紧两个夹紧螺丝，以固定刀架。

松开固定翻转基座的把手。转动翻转基座，使指针指向等径刻度上的0°。然后轻轻来回转动翻转基座，将其坐入0°斜切槽中。（即使指针没有指向0°，也不要管它。）

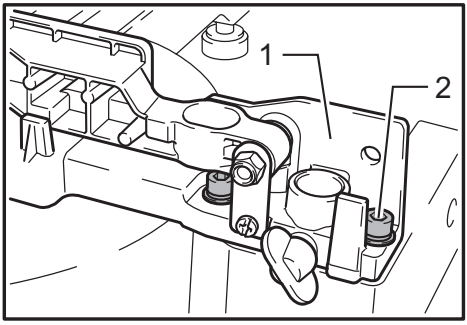

► **1.** 导板导向板 **2.** 内六角螺栓

用六角扳手拧松固定导板导向板的内六角螺栓。

充分降下把手，推动止动销将其锁定在降下后的位置。利用三角规、直角尺等进行调整，使锯片侧面与导板导向板成直角。然后从右向左把导板导向板上的内六角螺栓拧牢固。

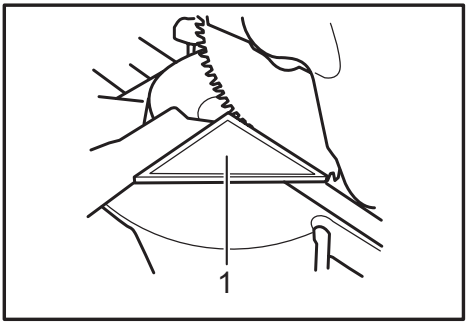

► **1.** 三角规

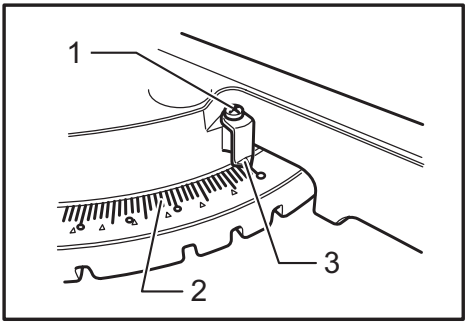

► **1.** 螺丝 **2.** 等径刻度 **3.** 指针

确保指针指向等径刻度上的0°。如果指针没有指向0°，松开固定指针的螺丝，调节指针使其指向0°。

2. 斜切角度

(1) 0°斜切角度

把刀架推向导板导向板，拧紧两个夹紧螺丝，以固定刀架。充分降下把手，推动止动销将其锁定在降下后的位置。

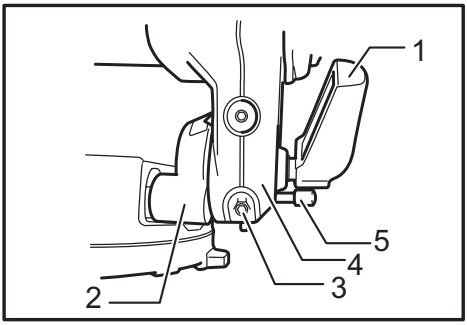

► **1.** 杆 **2.** 臂支架 **3.** 0°斜切角度调节螺栓 **4.** 臂 **5.** 释放按钮

松开工具后部的杆。

将臂右边的0°斜切角度调节螺栓（下位螺栓）按逆时针方向旋转两到三周以便向右倾斜锯片。

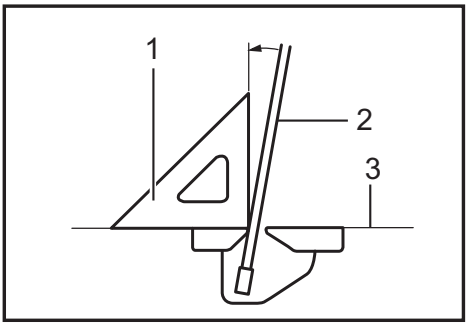

► **1.** 三角规 **2.** 锯片 **3.** 翻转台的顶面

小心地顺时针旋转0°斜切角度调节螺栓，利用三角规、直角尺等进行调整，使锯片侧面与翻转基座顶面成直角。然后将杆牢牢拧紧。

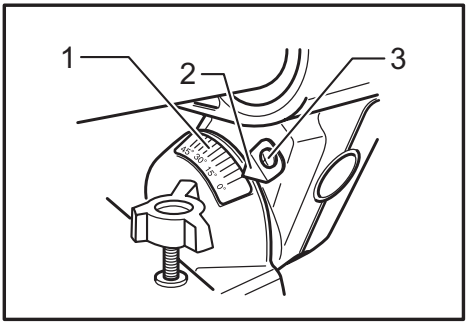

► **1.** 斜角刻度 **2.** 指针 **3.** 螺丝

确保臂上的指针指向臂支架斜角刻度上的0°。如果其未指向0°，松开固定指针的螺丝，调节指针使其指向0°。

(2) 45°斜切角度

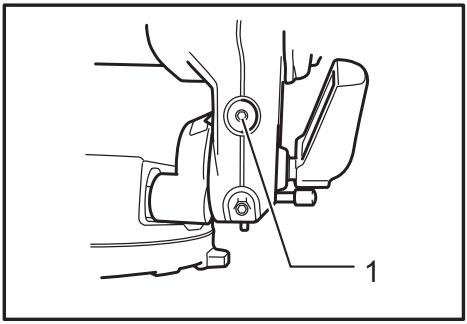

► **1.** 左45 斜切角度调节螺栓

请在调节好0°斜切角度后调节45°斜切角度。要调节左45°斜切角度，请松开杆并将锯片充分向左倾斜。确保臂上的指针指向臂支架斜角刻度上的45°。如果指针没有指向45°，请旋转臂右侧的45°斜切角度调节螺栓（上位螺栓），直至指针指向45°。

更换碳刷

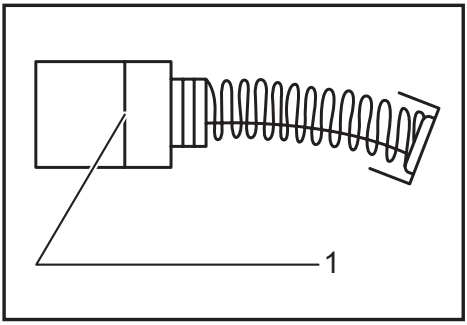

► **1.** 界限磨耗线

定期拆下碳刷进行检查。在碳刷磨损到界限磨耗线时进行更换。请保持碳刷清洁并使其在碳刷夹内能自由滑动。两个碳刷应同时替换。请仅使用相同的碳刷。

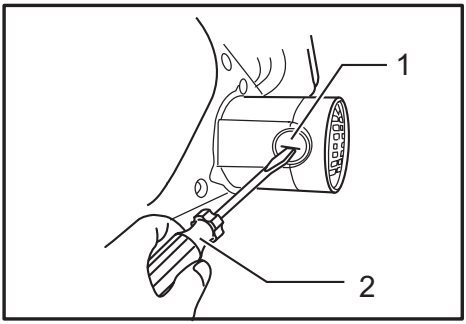

► **1.** 碳刷夹盖 **2.** 螺丝起子

使用螺丝起子拆下碳刷夹盖。取出已磨损的碳刷，插入新的碳刷，然后紧固碳刷夹盖。

使用后

- 使用后，用布或类似的工具将附着在工具上的碎片和锯屑擦掉。根据前面说明过的“锯片保护罩”部分的指示，保持锯片保护罩清洁。用机油润滑滑动部件防止生锈。
- 在存放工具时，把刀架充分拉向自己，使滑动杆可以完全插入翻转基座内。

为了保证产品的安全与可靠性，维修、任何其他的维修保养或调节需由Makita（牧田）授权的维修服务中心完成。务必使用Makita（牧田）的替换部件。

选购附件

⚠警告：

- **这些Makita（牧田）附件或装置专用于本说明书所列的Makita（牧田）电动工具。** 如使用其他厂牌附件或装置，则可能会导致严重的人身伤害。
- **仅可将Makita（牧田）附件或装置用于规定目的。** 使用附件或装置不当可能会导致严重的人身伤害。

如您需要了解更多关于这些选购附件的信息，请咨询当地的Makita（牧田）维修服务中心。

- 硬质合金锯片
- 虎钳组件（水平虎钳）
- 垂直虎钳
- 支架套件
- 支架组件
- 支架杆组件
- 固定板
- 集尘袋
- 三角规
- 六角扳手
- 不同类型的Makita（牧田）原装电池和充电器

注：

- 本列表中的一些部件可能作为标准附件包含于工具包装内。它们可能因销往国家之不同而异。

Makita Europe N.V. Jan-Baptist Vinkstraat 2,
3070 Kortenberg, Belgium

Makita Corporation 3-11-8, Sumiyoshi-cho,
Anjo, Aichi 446-8502 Japan

885295-129
ZHCN
20160712

www.makita.com